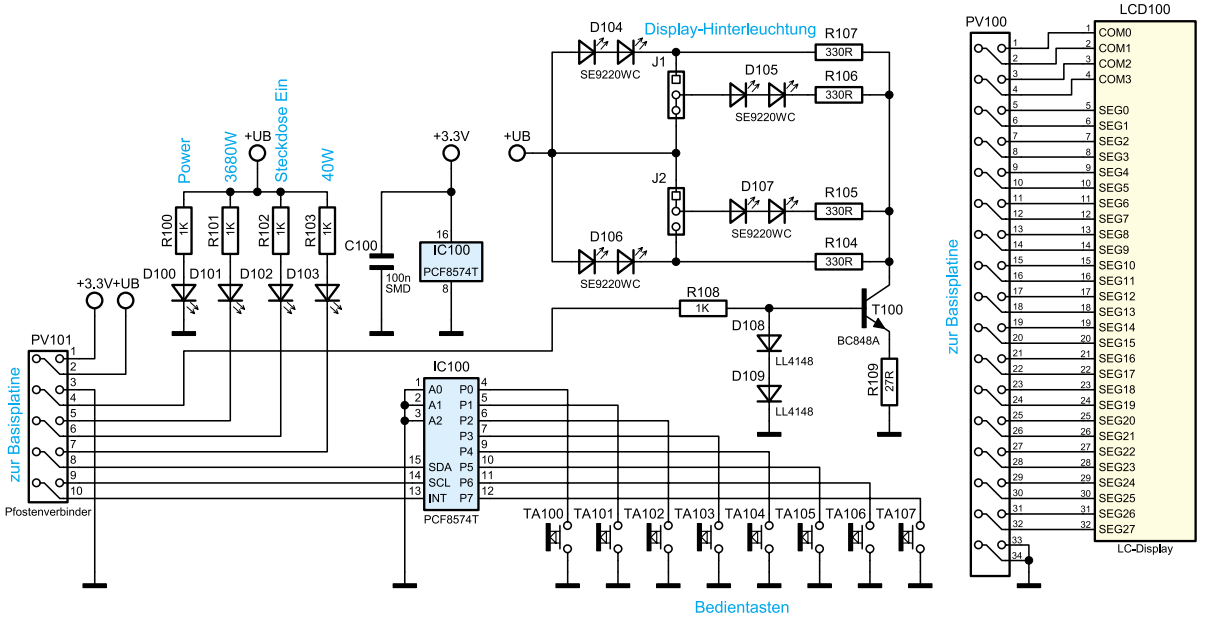

Bild 4: Bedien- und Anzeigeelemente des EA 8000