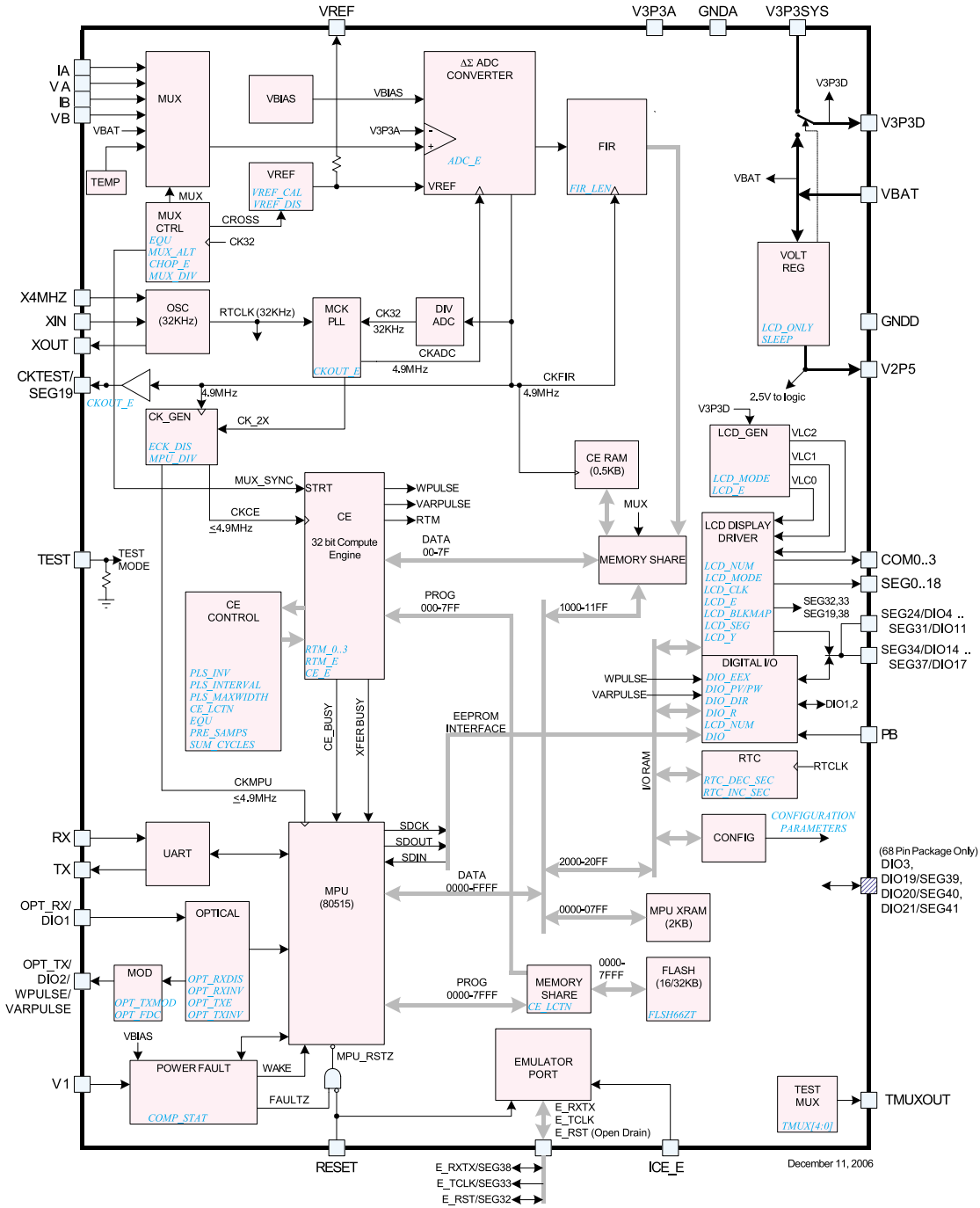

Bild 2: Interne Struktur des Energie-Messchips