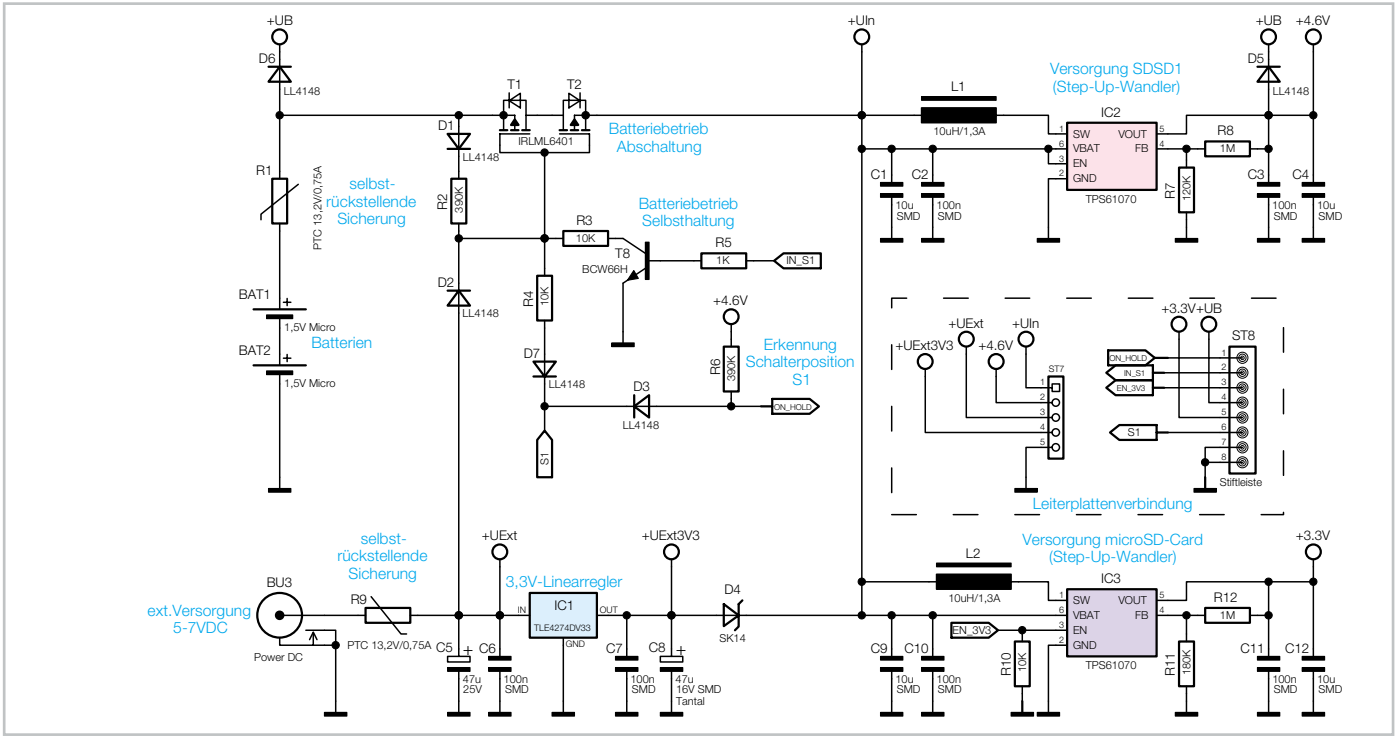

Bild 4: Das Schaltbild der Spannungsversorgung des SDSD1 enthält die Bauelemente der Batterieplatine.