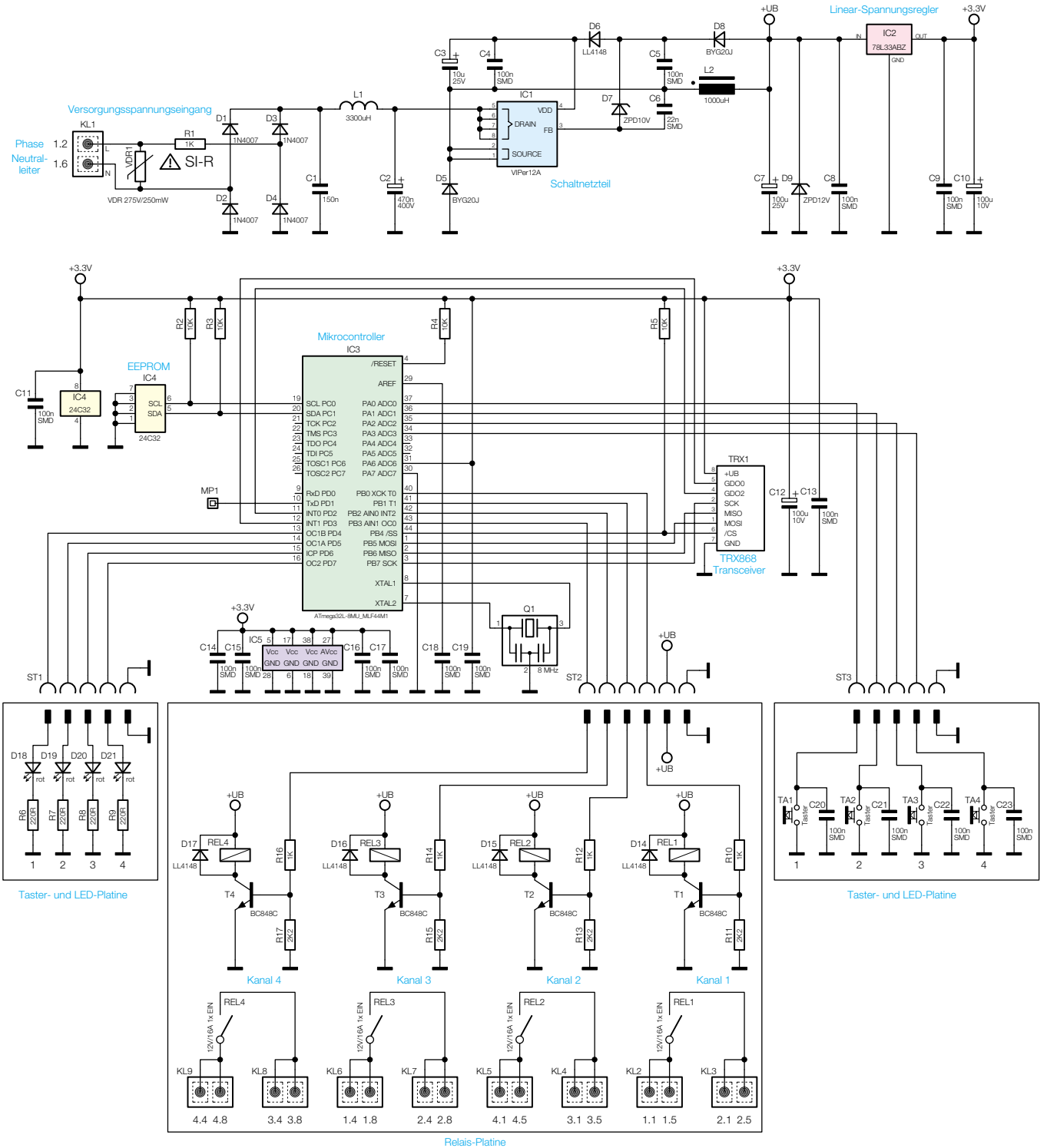

Bild 3: Schaltbild des 4-Kanal-Funkschalters