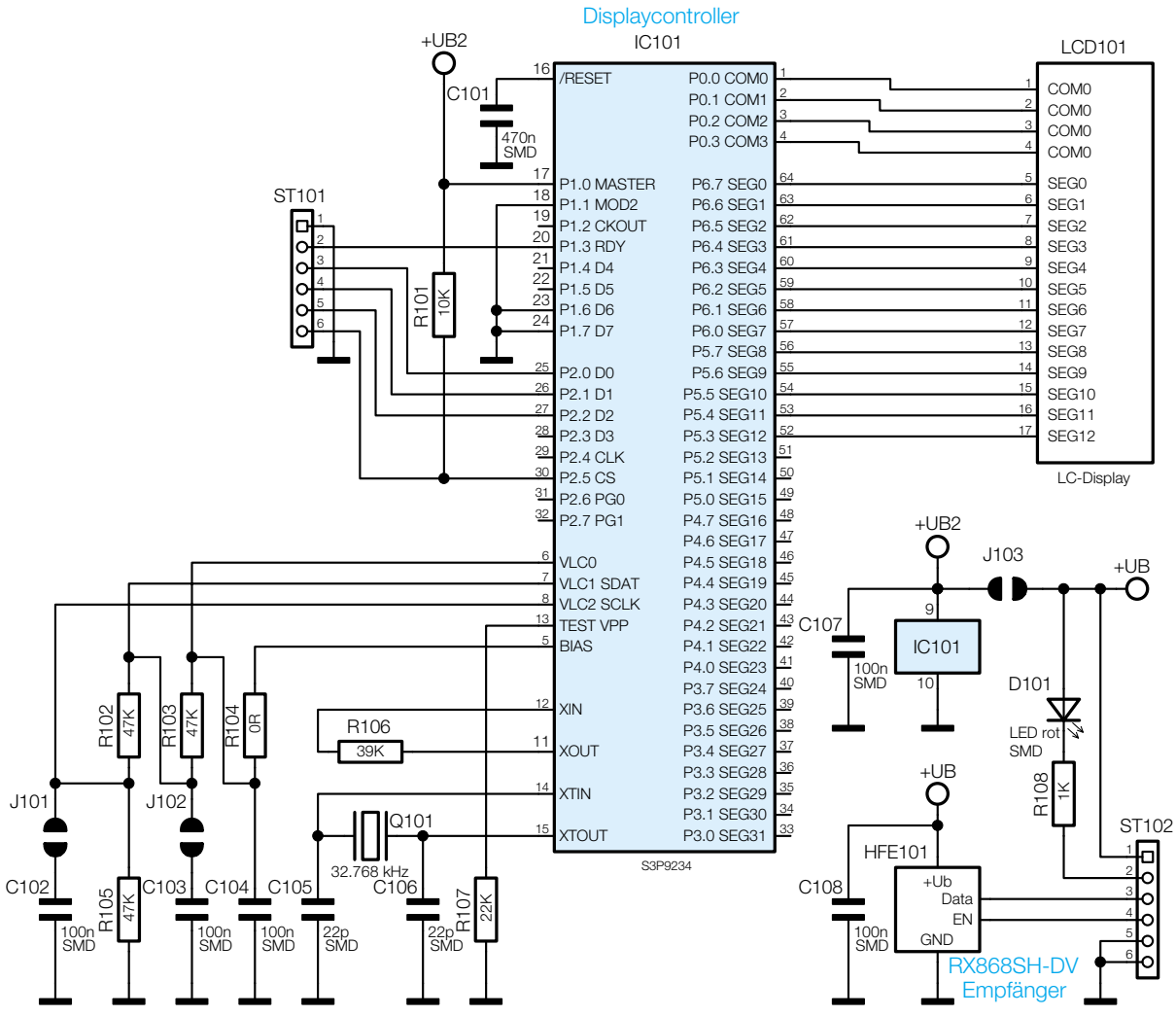

Bild 2: Der auf der Displayplatine untergebrachte Schaltungsteil mit Displaycontroller, Display und HF-Empänger