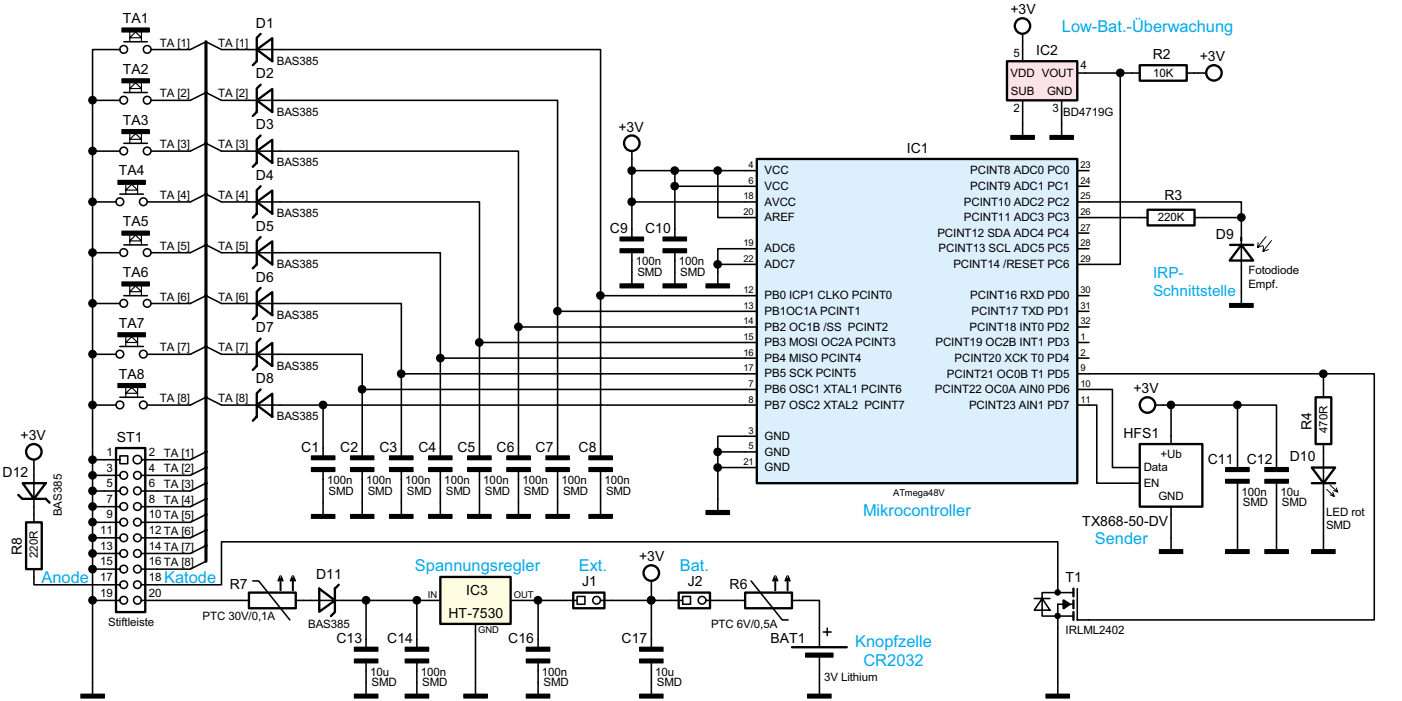

Bild 1: Schaltbild des 8-Kanal-FS20-Sendemoduls FS20 S8M