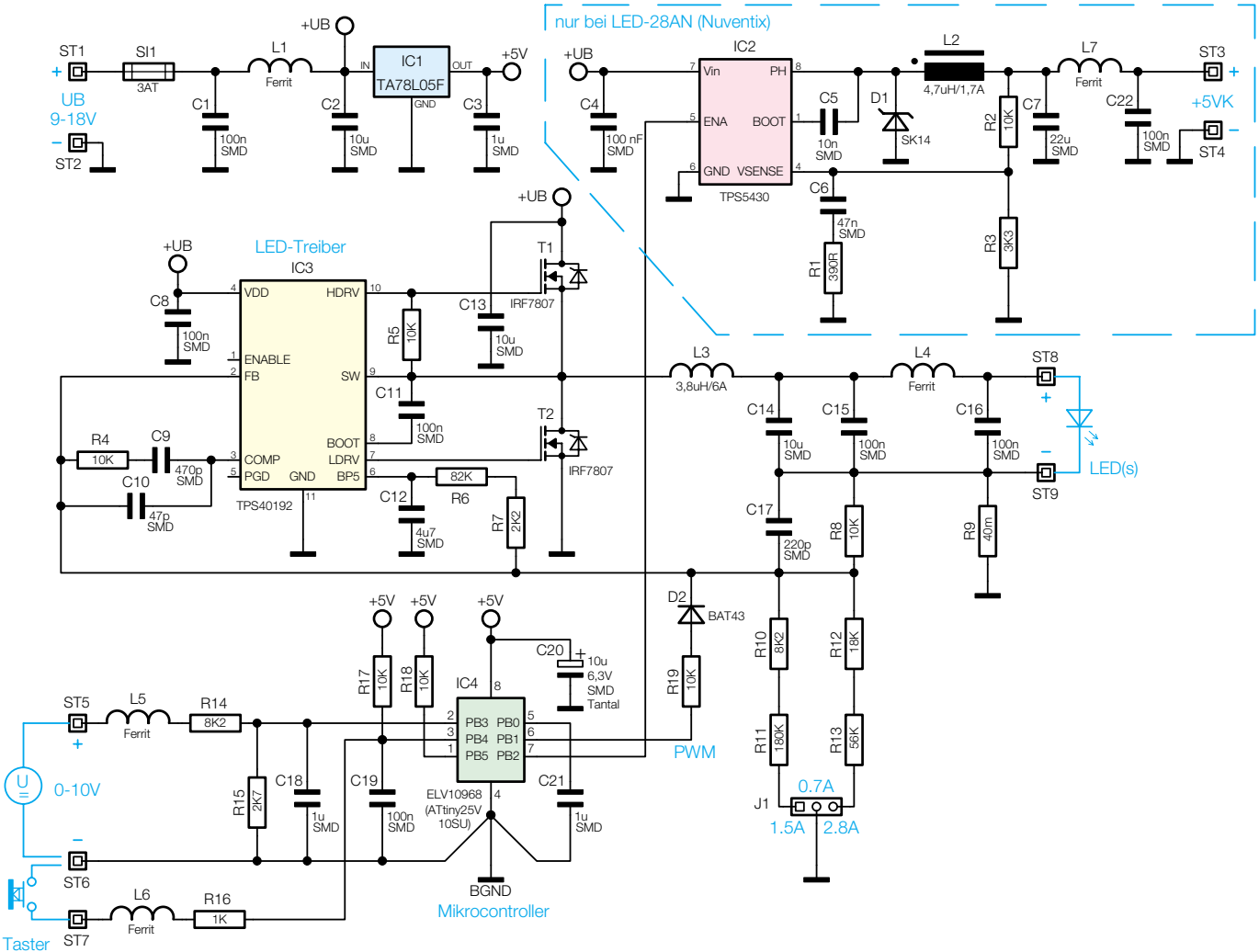

Bild 3: Schaltbild der LED-Ansteuerung, der rechts oben eingerahmte Schaltungsteil wird nur bei Anschluss des optionalen Nuventix-Kühlers benötigt.