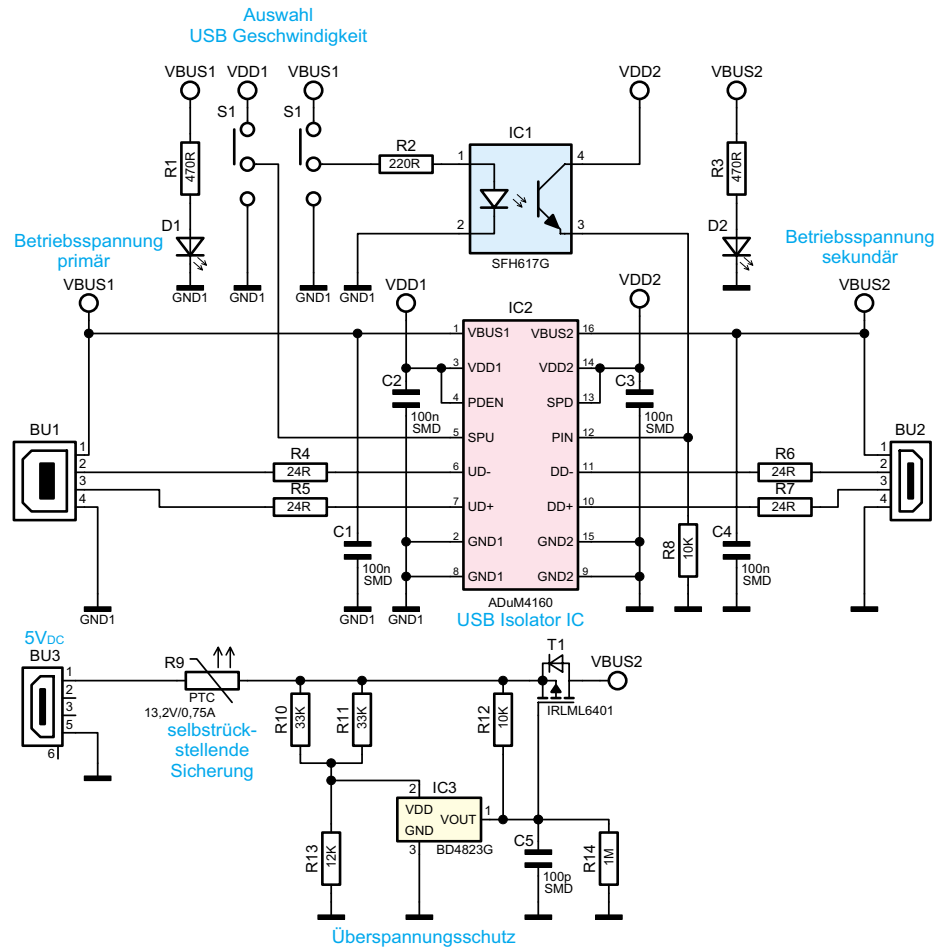

Bild 2: Die Schaltung des USB-Isolators UI 100