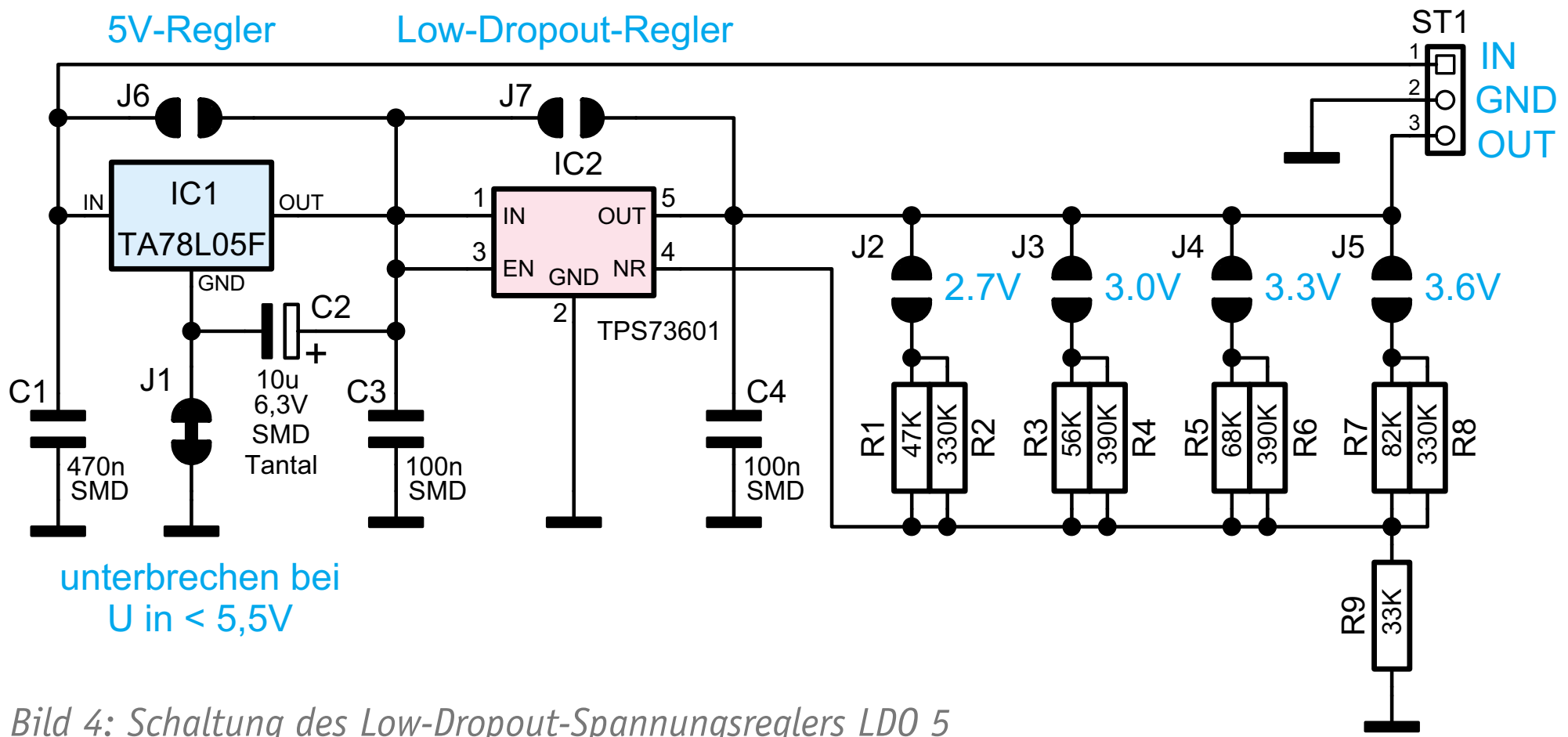

Bild 4: Schaltung des Low-Dropout-Spannungsreglers LDO 5