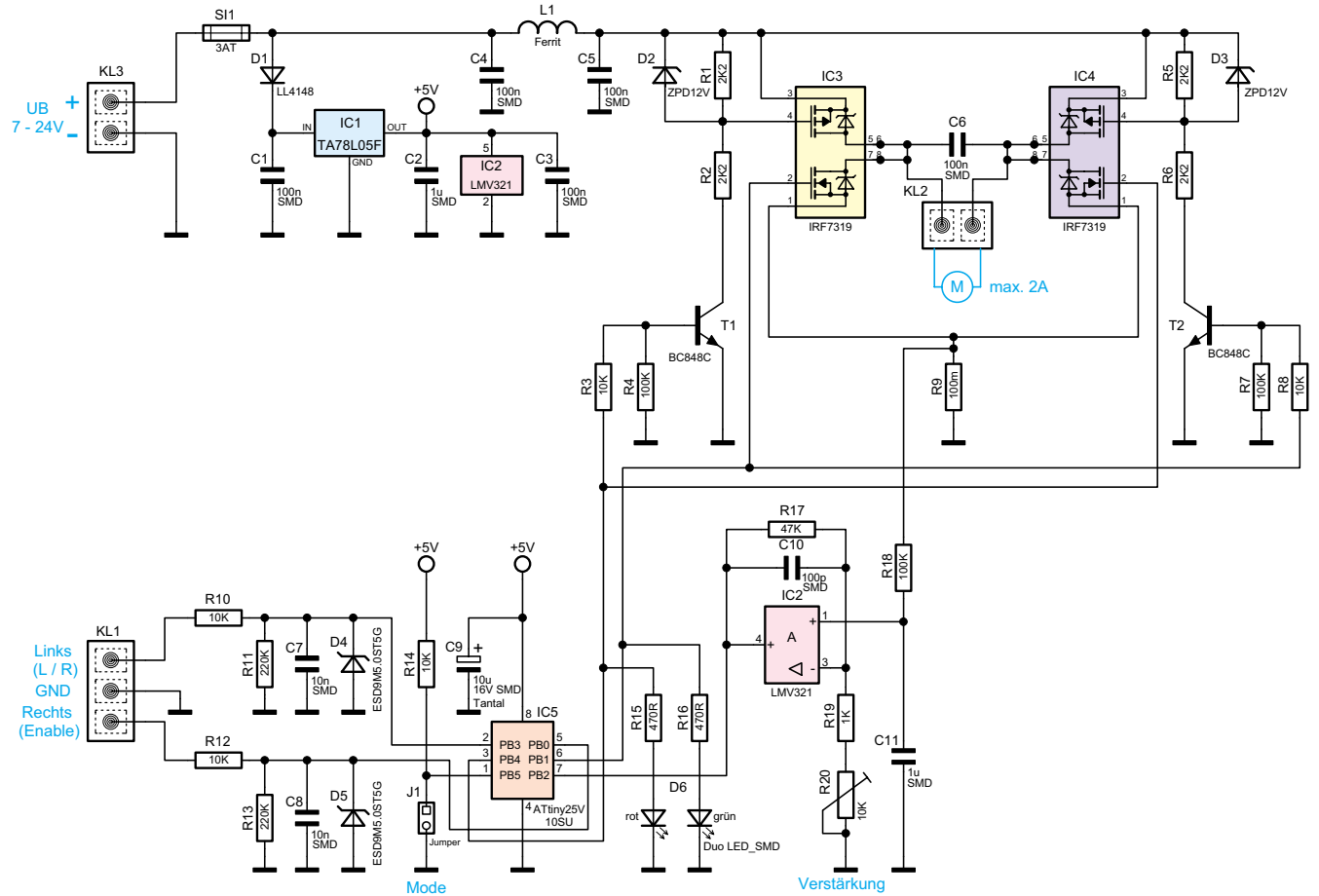

Bild 2: Schaltbild der MAS 100