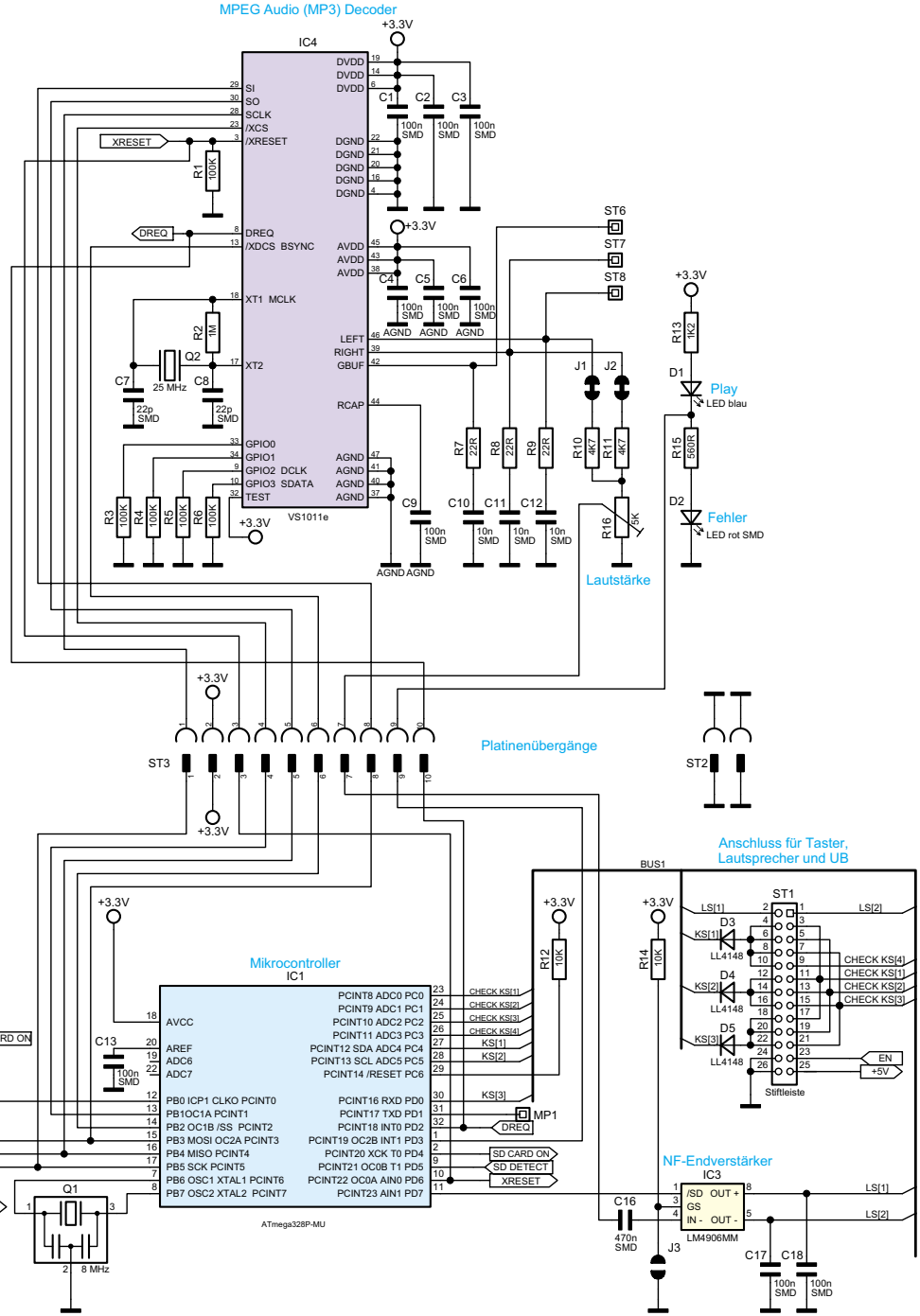

Bild 6: Hauptschaltbild