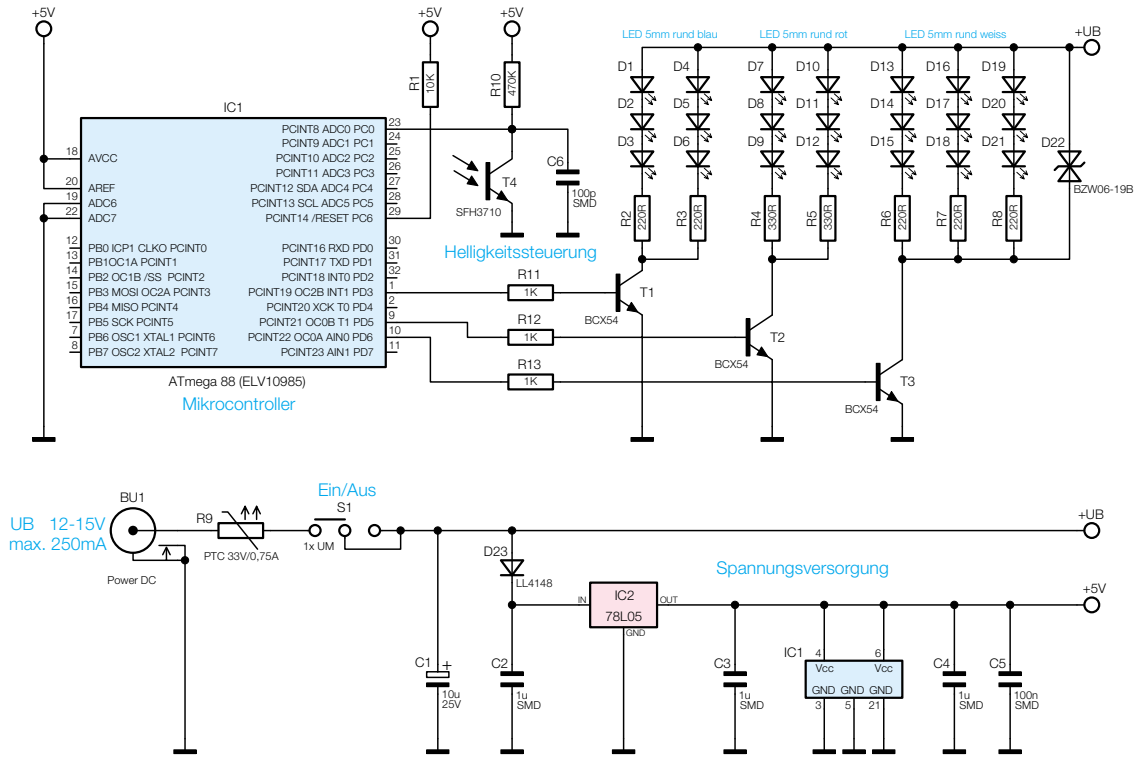

Bild 1: Schaltbild des TV-Simulators