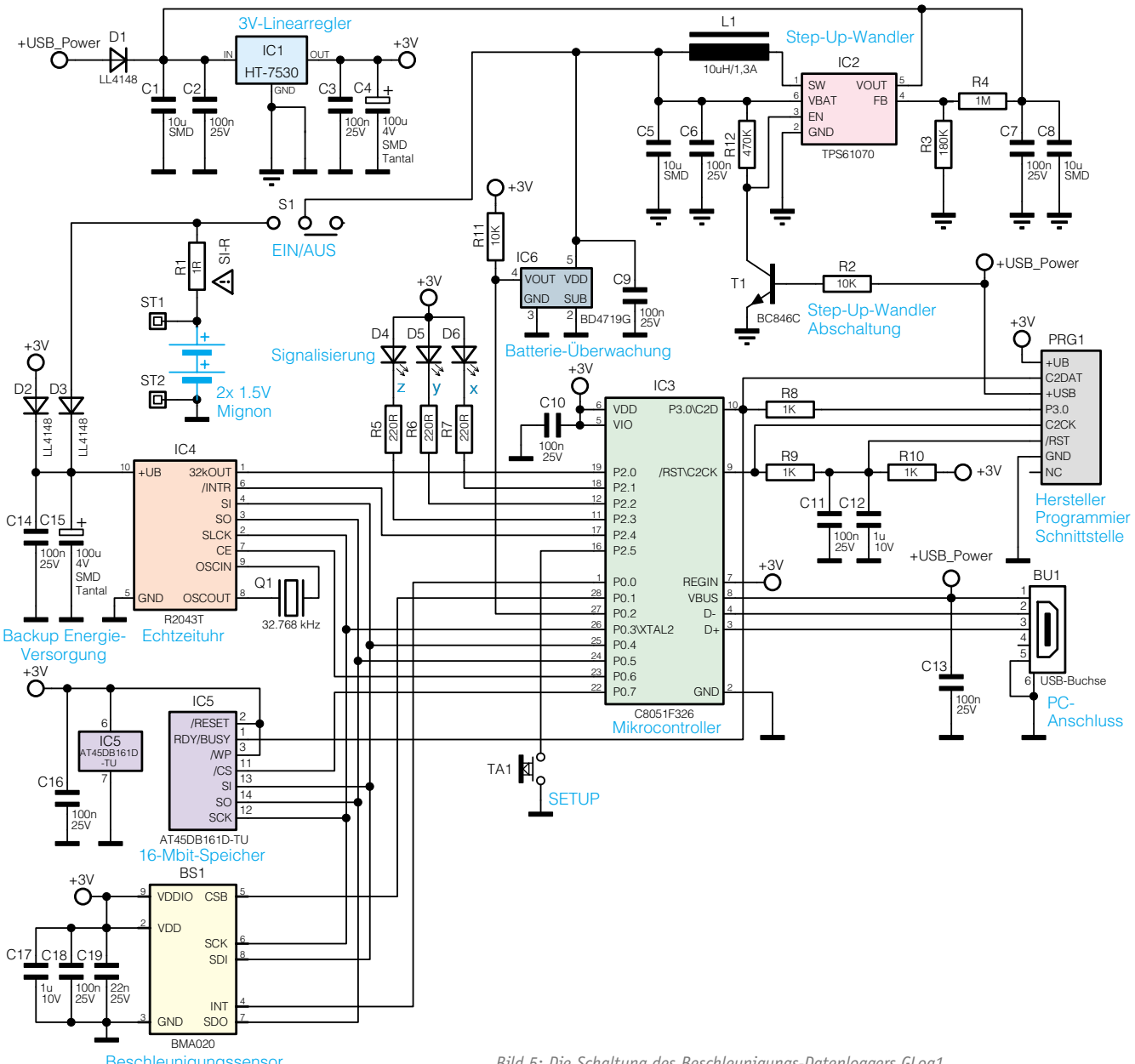

Bild 5: Die Schaltung des Beschleunigungs-Datenloggers GLog1