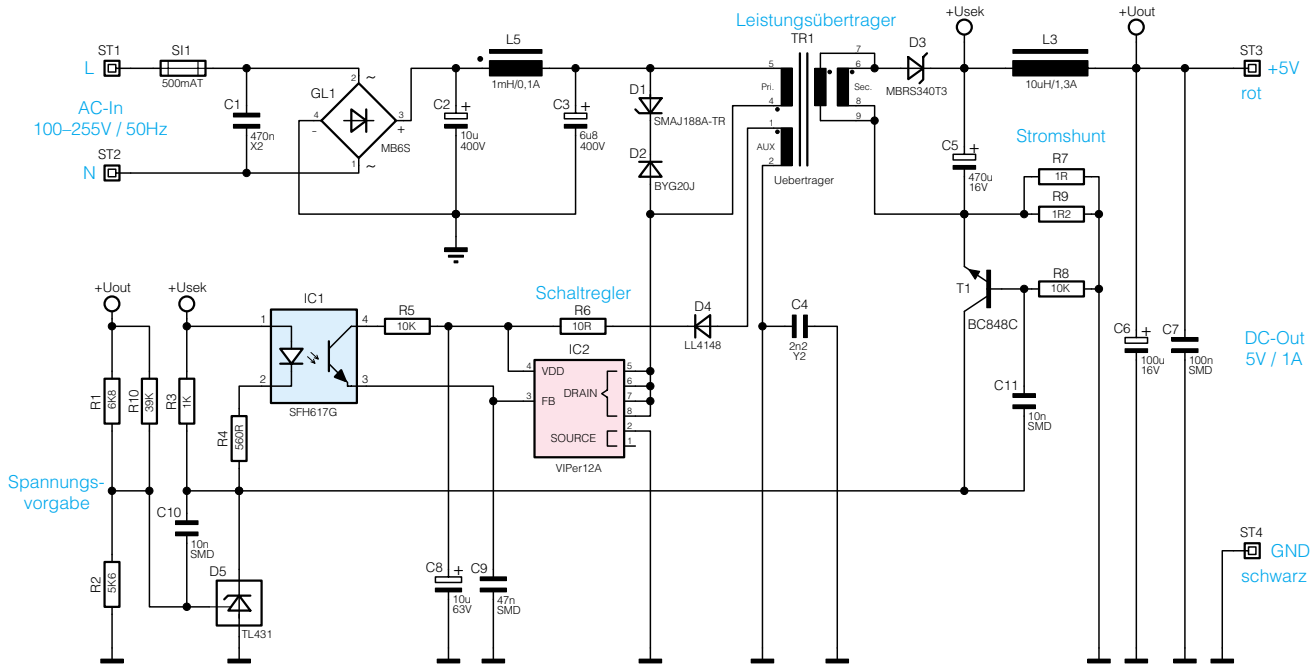

Bild 1: Schaltung des SPS05 M