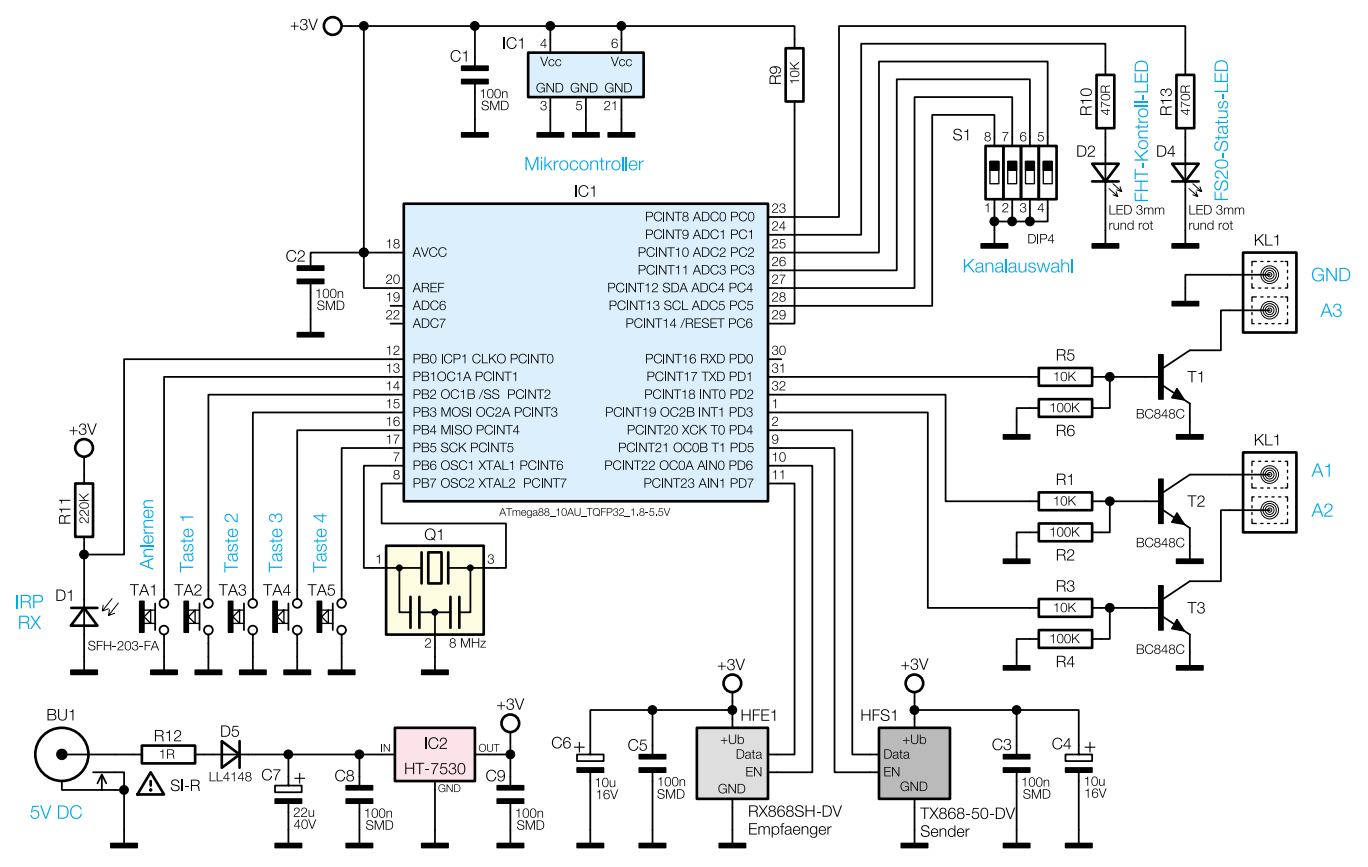

Bild 6: Schaltbild des FS20 TFI