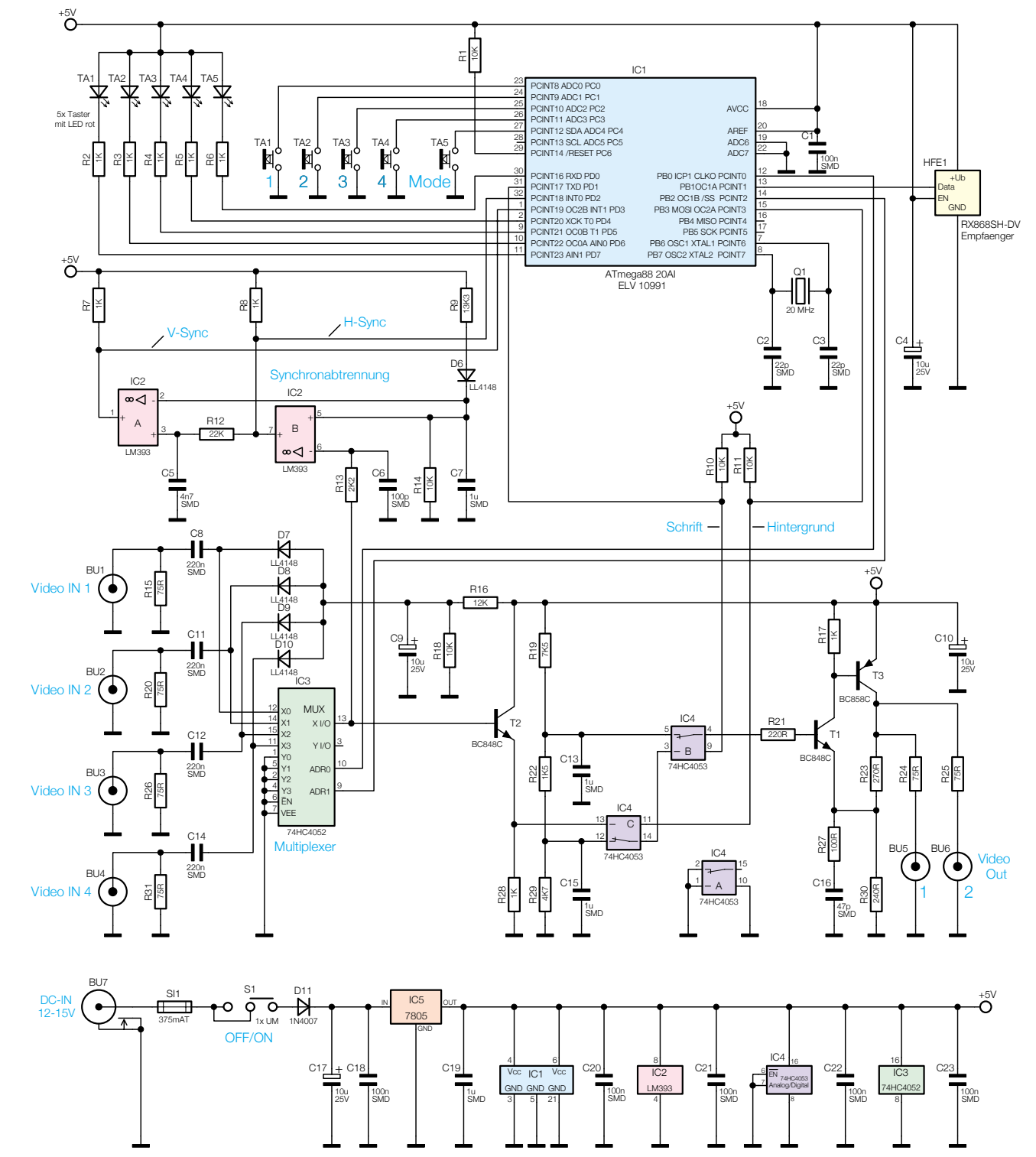

Bild 3: Schaltbild des Kamera-Umschalters